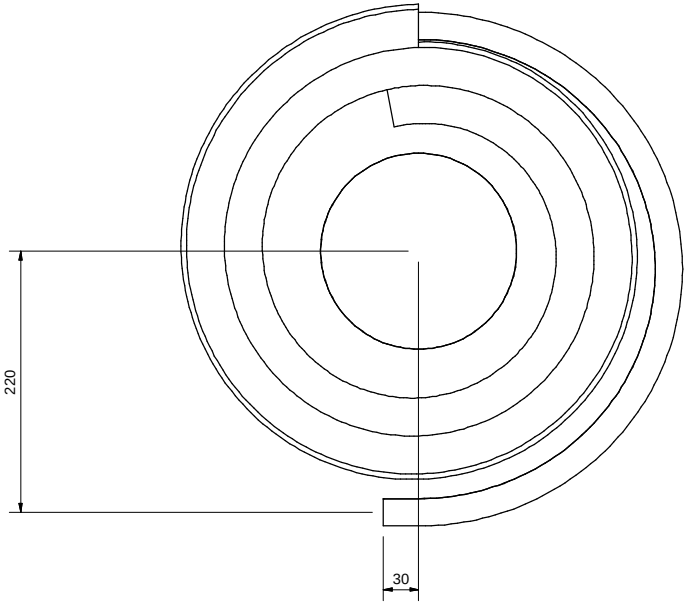

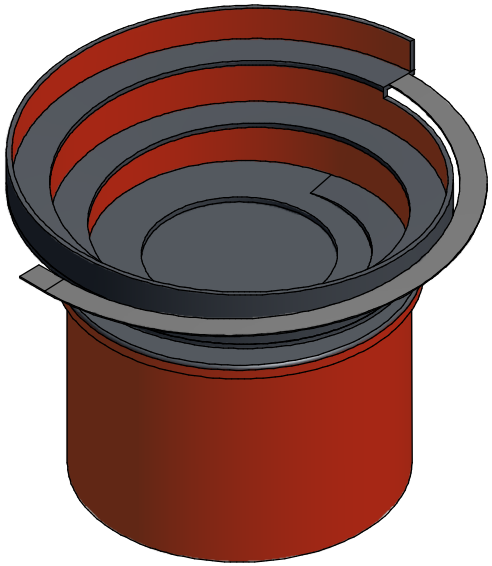

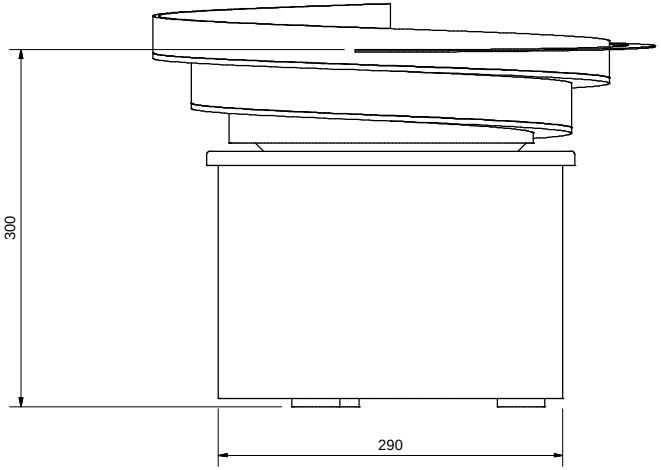

extra info / Add. Data			
onderdeel / Item	ref. nr.	omschrijving / Designation	
versie Version 00	datum Date 14-2-2011	wijzigingstekst / Modification description	© 2005 RADINE
voorvrs Prev ver	wijzingingsnr. Modif. No.		
schaal Scale		benaming / Decription TRILVULLER	getekend / Prep. by
afm. zonder tol. General tolerances ISO 2768-m			contr. / Checked by
tolerantie Tolerancing ISO 8015		extra benaming / Additional description	team / Group
massa / Mass		materiaal / Mater., semi-finished prod.	
pagina Sheet 1	formaat Size A2	*gereed producttekening* *Finished-part drawing*	document / Document KT10-SRC-N250-2+TAG-N250-32-130-R

This drawing is and remains the property of the author and/or the owner of rights, including all copyright and other intellectual property rights. This drawing is to be treated in confidence and may not be made available to third parties or reproduced in any other way, in whole or in part, without the prior written consent of the author, unless the statutory rules on the use of a work of art apply. Without the prior written consent of the author, it may not be made available to third parties or reproduced in any other way.

Deze tekening is en blijft eigendom van de auteur en/of de rechthebber van de rechten, waaronder auteursrechten en andere intellectuele eigendomsrechten. Deze tekening is te beschouwen als vertrouwelijk en mag niet ter beschikking worden gesteld aan derden of worden gereproduceerd in enigerlei vorm, in het geheel of gedeeltelijk, tenzij de wettelijke voorschriften van toepassing zijn. Zonder voorafgaande schriftelijke toestemming van de auteur is het hem/haar/hun/haar/hun/haar/hun