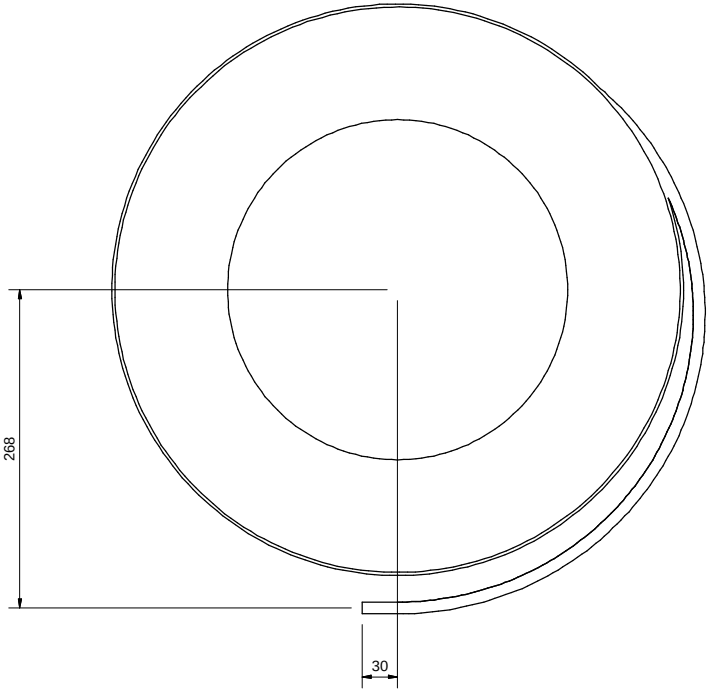

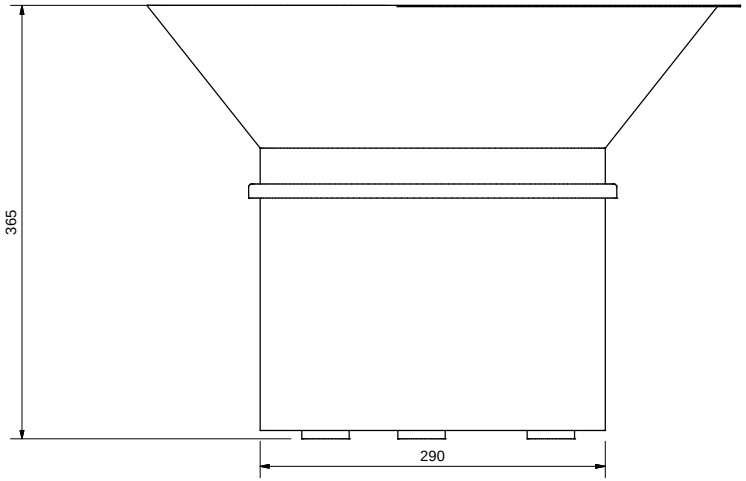

extra info / Add. Data			
onderdeel / Item	ref. nr.	omschrijving / Designation	
versie Version 00	datum Date 14-2-2011	wijzigingstekst / Modification description	© 2005 RADINE
voorvrs Prev ver	wijzingingsnr. Modif. No.		
schaal Scale		benaming / Decription TRILVULLER	getekend / Prep. by
afm. zonder tol. General tolerances ISO 2768-m			contr. / Checked by
tolerantie Tolerancing ISO 8015		extra benaming / Additional description	team / Group N32 IS/INL-RIAD
massa / Mass		materiaal / Mater., semi-finished prod.	
pagina Sheet 1	formaat Size A2	*gereed producttekening* *Finished-part drawing*	document / Document KT12-SRC-N250-2+KSB-250-R

This drawing is the property of RADINE. All rights, including of copyright, are reserved. This drawing is not to be reproduced or copied, in whole or in part, or used for any purpose other than that for which it is supplied, nor may its contents be disclosed to any other person without the prior written consent of the author, unless the author has entered into a written agreement with the recipient of this drawing to the contrary. Unless it is a standard part, may be made available to employees or reasonably trusted.

Deze tekening is eigendom van RADINE. Alle rechten, waaronder het auteursrecht, zijn voorbehouden. Deze tekening is niet bestemd om te worden gekopieerd of openbaar gemaakt, geheel of gedeeltelijk, tenzij een daartoe bevoegd persoon van de auteur of van de afdeling van de auteur van de tekening, of van de ontwerper van de auteur of van de afdeling van de tekening van de ontwerper van de auteur, of van de afdeling van de tekening van de ontwerper van de auteur, of van de afdeling van de tekening van de ontwerper van de auteur,