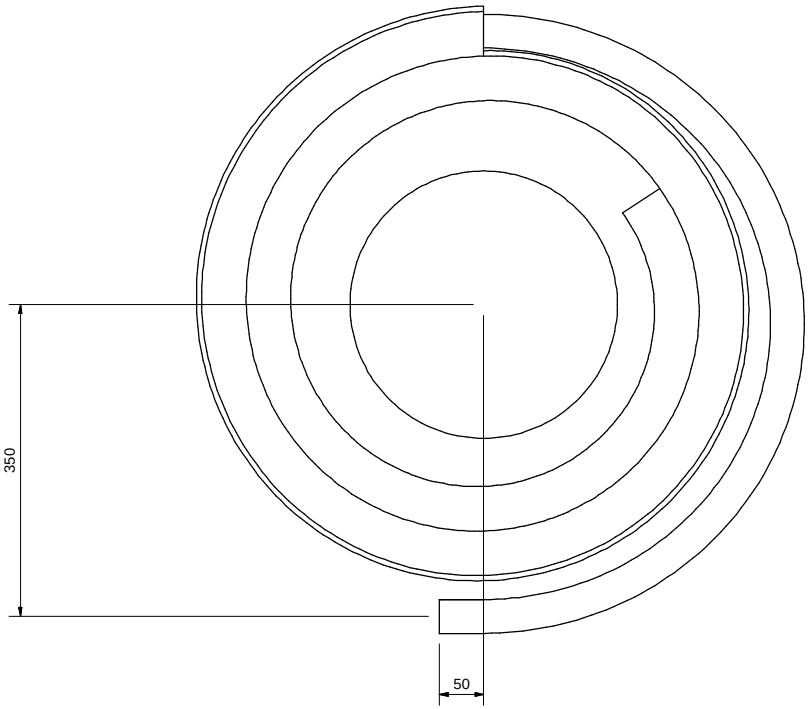

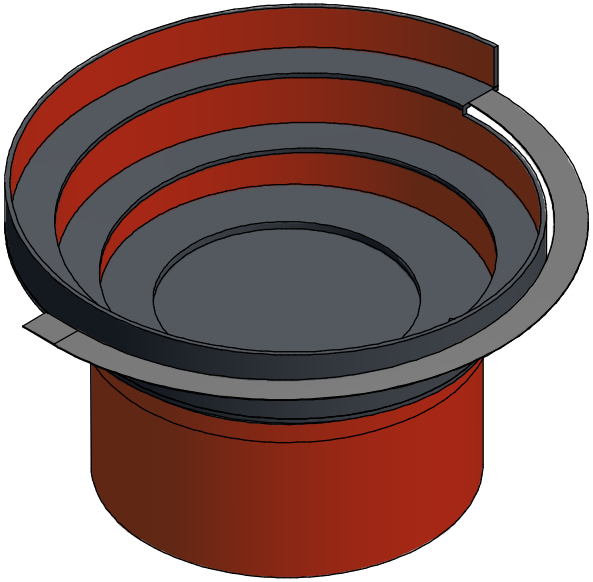

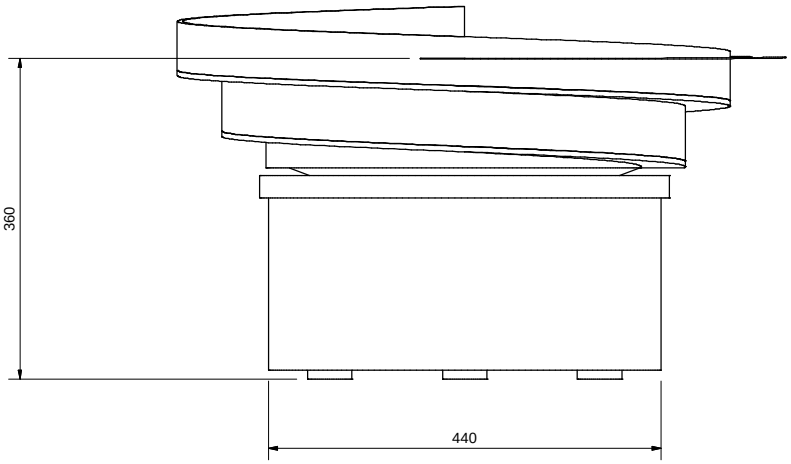

extra info / Add. Data			
onderdeel / Item	ref. nr.	omschrijving / Designation	
versie Version 00	datum Date 14-2-2011	wijzigingstekst / Modification description	© 2005 RADINE
voorvrs Prev ver	wijzingingsnr. Modif. No.		
schaal Scale		benaming / Decription TRILVULLER	getekend / Prep. by
afm. zonder tol. General tolerances ISO 2768-m			contr. / Checked by
tolerantie Tolerancing ISO 8015		extra benaming / Additional description	team / Group N32 IS/INL-RIAD
massa / Mass		materiaal / Mater., semi-finished prod.	
pagina Sheet 1	formaat Size A2	*gereed producttekening Finished-part drawing*	document / Document KT18-SRC-N400-2+TAG-N400-50-190-R

This drawing is the property of RADINE. All rights, including of copyright, are reserved. Without the prior written consent of the author, neither the drawing nor any part thereof may be copied, made available to third parties or misused in any other way.

Deze tekening is eigendom van RADINE. Alle rechten, waaronder het auteursrecht, zijn voorbehouden. Zonder voorafgaande schriftelijke toestemming van de auteur mag deze tekening noch enig deel daarvan worden gekopieerd, ter beschikking gesteld aan derden of anderszins worden gebruikt.