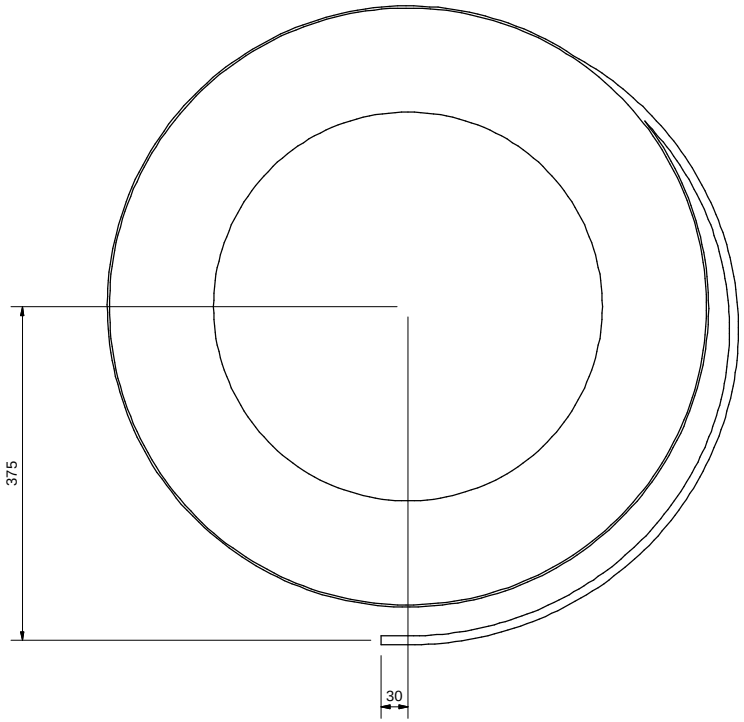

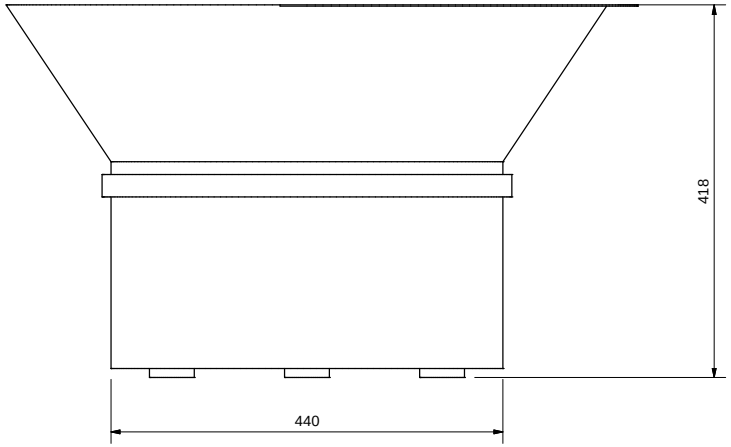

extra info / Add. Data			
onderdeel / Item	ref. nr.	omschrijving / Designation	
versie Version 00	datum Date 14-2-2011	wijzigingstekst / Modification description	© 2005 RADINE
voorvrs Prev ver	wijzingingsnr. Modif. No.		
schaal Scale		benaming / Decription TRILVULLER	getekend / Prep. by
afm. zonder tol. General tolerances ISO 2768-m			contr. / Checked by
tolerantie Tolerancing ISO 8015		extra benaming / Additional description	team / Group N32 IS/INL-RIAD
massa / Mass		materiaal / Mater., semi-finished prod.	
pagina Sheet 1	formaat Size A2	*gereed producttekening* *Finished-part drawing*	document / Document KT20-SRC-N400-2+KSB-400-R

This drawing is the property of RADINE. All rights, including of copyright, are reserved. This drawing is not to be reproduced or made available to third parties or otherwise used for any purpose other than that for which it is intended, without the express written consent of RADINE. This drawing is not to be used for any other purpose than that for which it is intended. Unless there is a written agreement with RADINE to the contrary, RADINE is under no obligation to deliver the part described in this drawing, nor to make any part, may be made available to third parties or reasonably driveway.

Deze tekening is eigendom van RADINE. Alle rechten, waaronder die van auteursrecht, zijn voorbehouden. Deze tekening is niet mag worden gebruikt voor enig ander doel dan waarvoor ze is bestemd, zonder de uitdrukkelijke toestemming van RADINE. Tenzij er een schriftelijke overeenkomst met RADINE is gesloten, is RADINE in geen geval verplichtend om de bij deze tekening behorende onderdelen te leveren, noch mag een deel van deze tekening, ter beschikking worden gesteld aan derden of reasonably driveway.