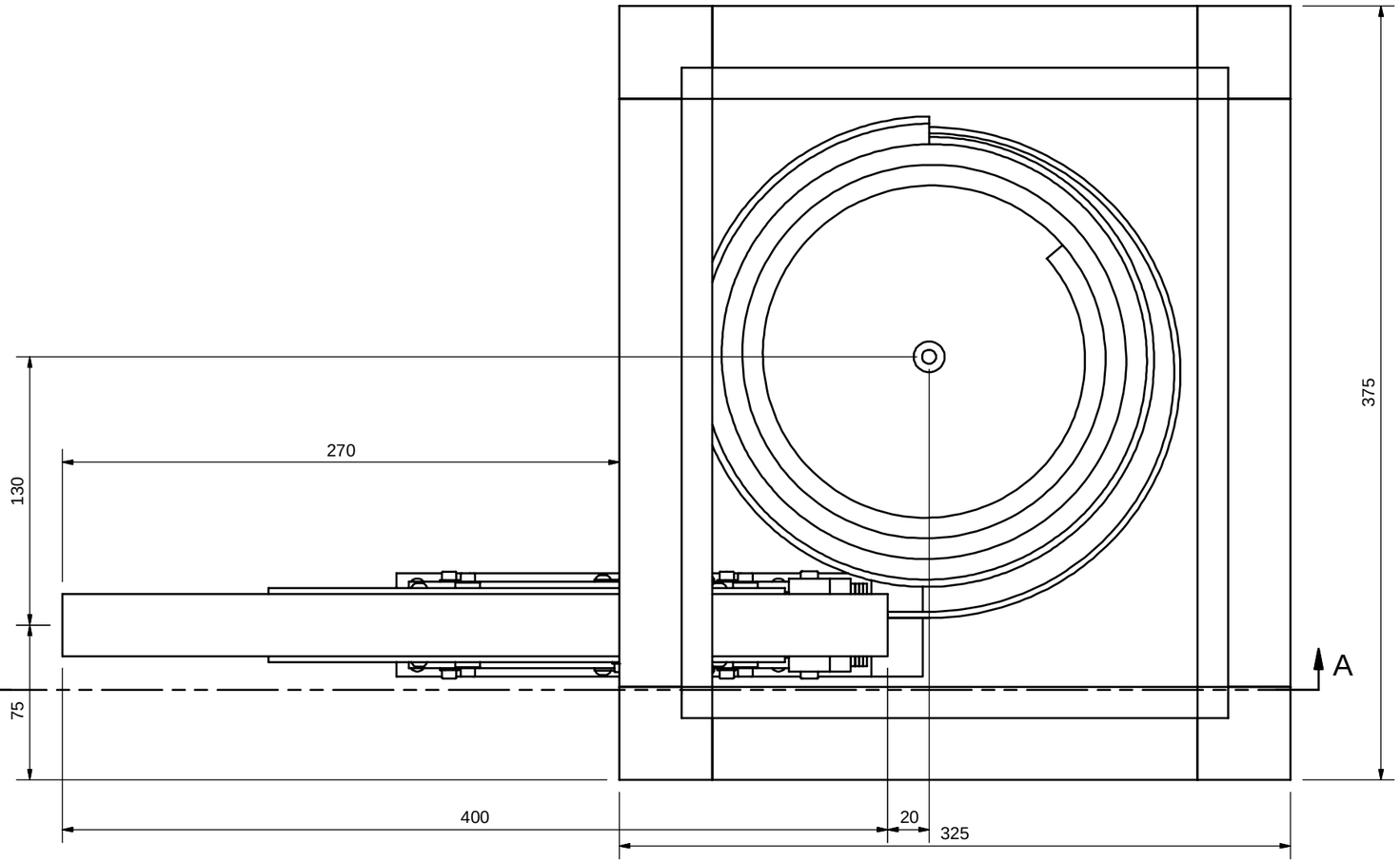

A-A (1 : 2)

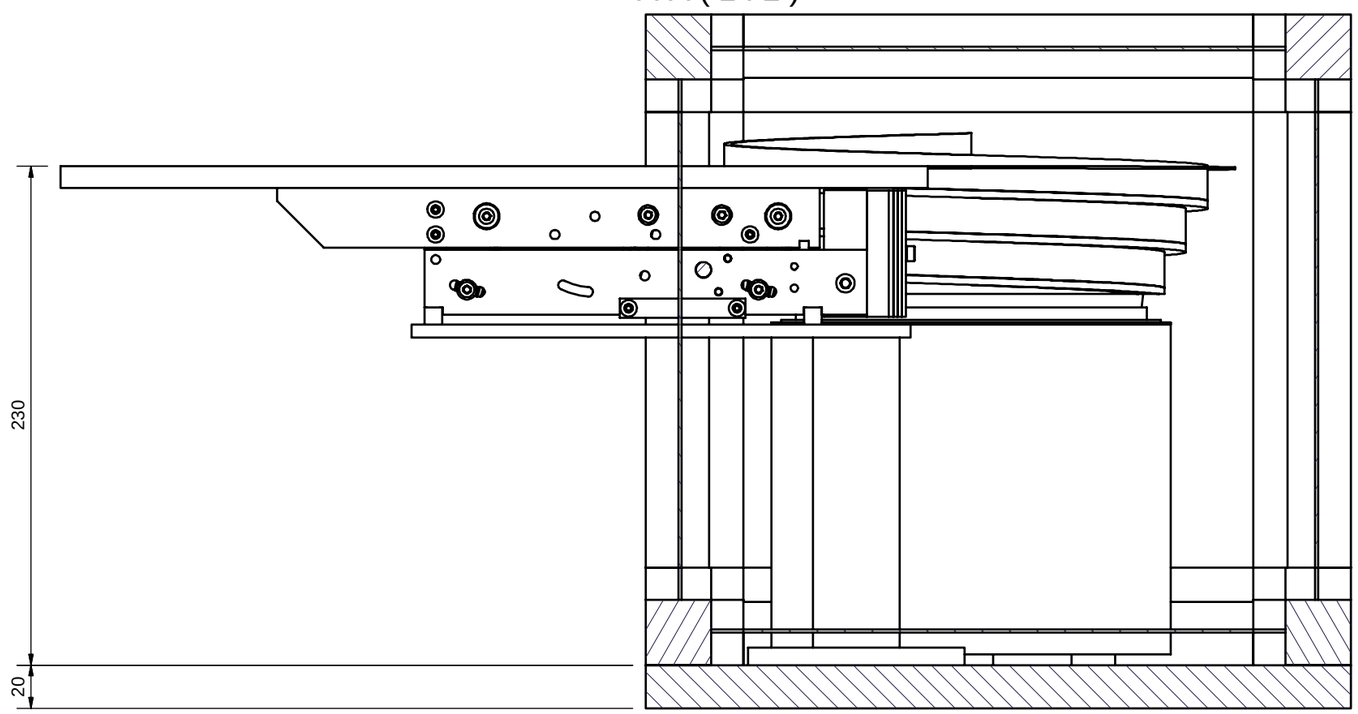

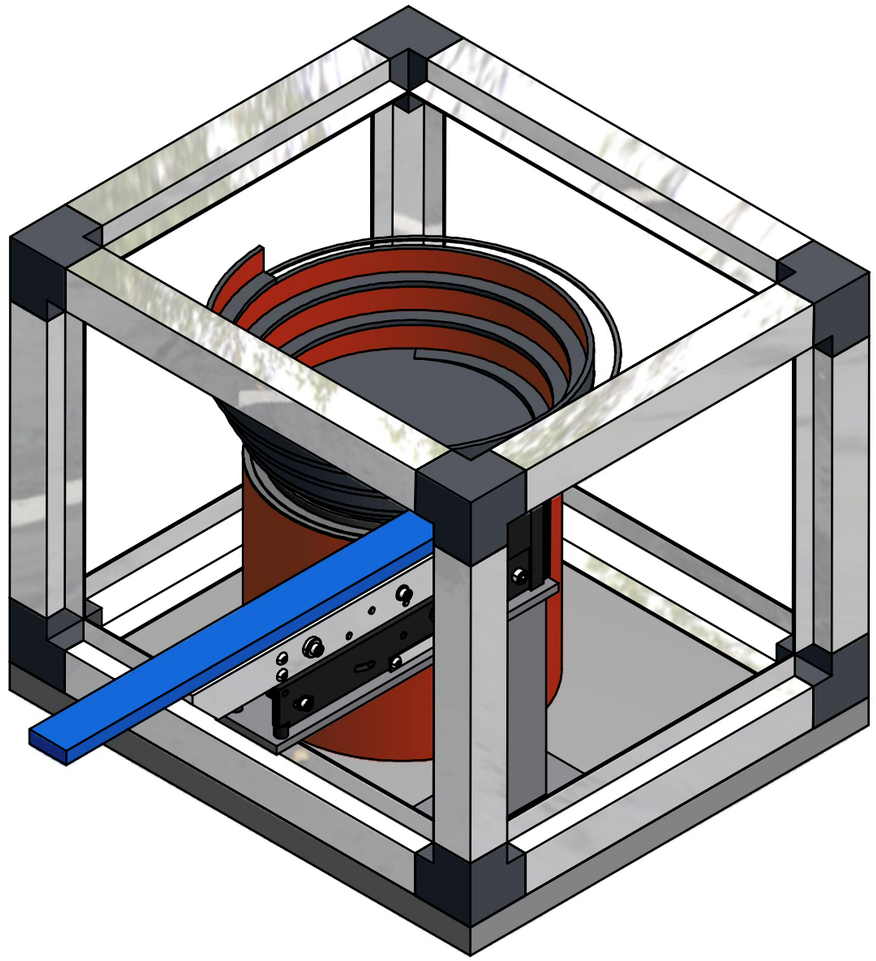

extra info / Add. Data			
onderdeel / Item	ref. nr.	omschrijving / Designation	
versie / Version: 00	datum / Date: 14-2-2011	wijzigingstekst / Modification description	© 2005 RADINE
voorvrs / Prev ver	wijzingingsnr. / Modif. No.		
schaal / Scale		benaming / Decription: TRILVULLER/LINEAIR	getekend / Prep. by: verkegrr
afm. zonder tol. / General tolerances ISO 2768-m			contr. / Checked by: J. Tichelman
tolerantie / Tolerancing: ISO 8015		extra benaming / Additional description	team / Group: N32 IS/INL-RIAD
massa / Mass		materiaal / Mater., semi-finished prod.	
pagina / Sheet: 1	formaat / Size: A2	*gereed producttekening / Finished-part drawing*	document / Document: KT6-SRC200-R-TAG-Z200-10-80-SLL175-250

This drawing is author protected. The author reserves all rights, including all patent rights. The drawing is to be treated confidentially. Without the prior written consent of the author, neither the drawing nor the subject matter shown thereon may be used for any purpose other than that for which it was delivered, nor copied, nor in part, may be made available to third parties or misused in any other way.

Deze tekening is auteursrechtelijk beschermd. De auteur behoudt alle rechten ook in het geval er een patent wordt afgegeven. De tekening dient vertrouwelijk behandeld te worden. Zonder voorafgaande schriftelijke toestemming van de auteur mag de tekening of de daarin weergegeven onderwerp niet anders dan voor het doel waarvoor de tekening is verstrekt, noch geheel of gedeeltelijk, aan derden ter inzage worden gegeven.