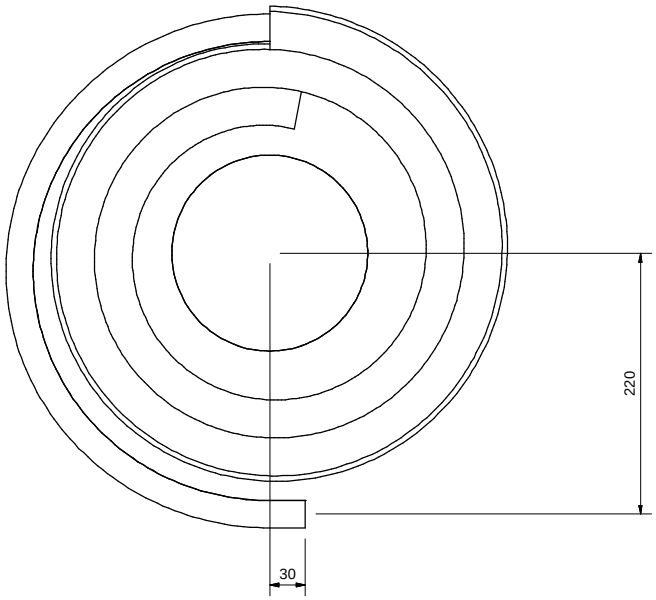

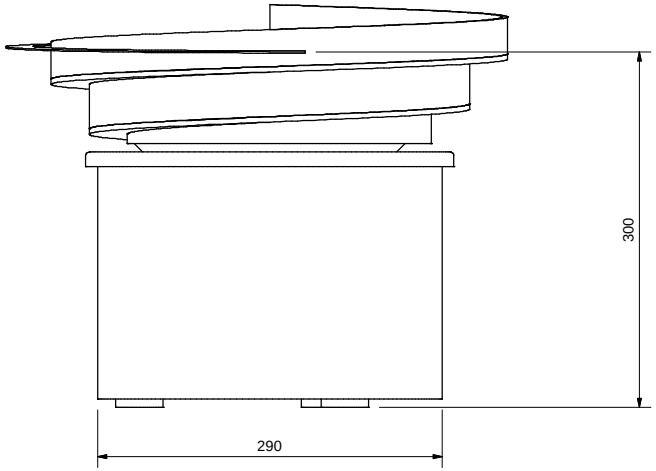

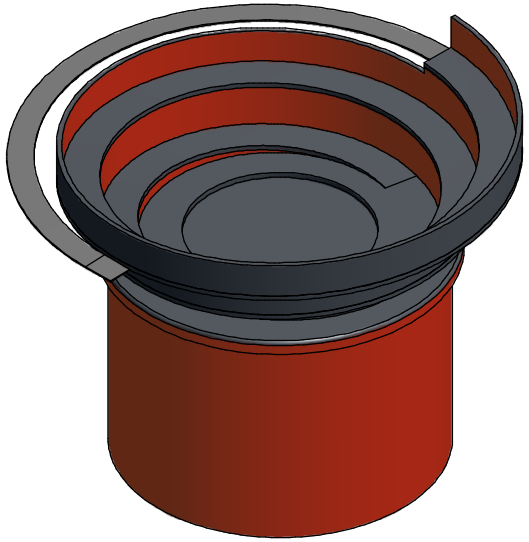

extra info / Add. Data			
onderdeel / Item	ref. nr.	omschrijving / Designation	
versie Version 00	datum Date 14-2-2011	wijzigingstekst / Modification description	© 2005 RADINE
voorvrs Prev ver	wijzingingsnr. Modif. No.		
schaal Scale		benaming / Decription TRILVULLER	getekend / Prep. by verkegrr
afm. zonder tol. General tolerances ISO 2768-m			contr. / Checked by J. Tichelman
tolerantie Tolerancing ISO 8015		extra benaming / Additional description	team / Group N32 IS/INL-RIAD
massa / Mass		materiaal / Mater., semi-finished prod.	
pagina Sheet 1	formaat Size A2	*gereed producttekening Finished-part drawing*	document / Document KT9-SRC-N250-2+TAG-N250-32-130-L1

This drawing is and remains the property of the author and/or the owner of rights, including all copyright and database rights. This drawing is to be treated in confidence and may not be copied, shown or made available to third parties or misused in any other way.

Deze tekening is en blijft eigendom van de maker (hetzij de rechtsverkrijger) en is vertrouwelijk. Zonder voorafgaande schriftelijke toestemming van de maker mag deze tekening geen enkele vorm aannemen, noch mag zij ter inzage worden gegeven aan derden of worden gebruikt voor een ander doel dan waarvoor zij is bestemd.